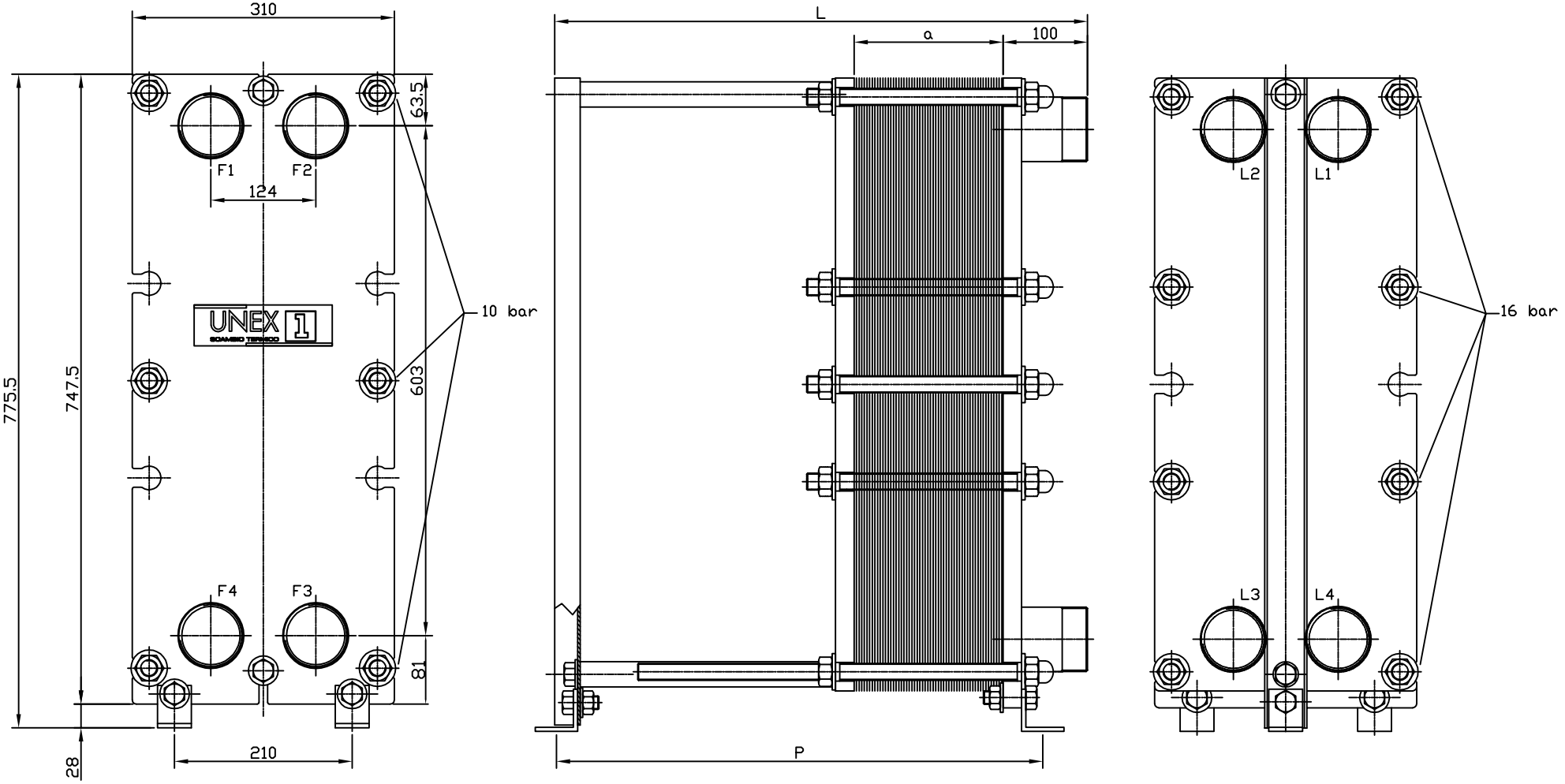

Quota di Serraggio

a = nr piastre x 3,5 mm

N. Piastre	Lunghezza Complessiva L (mm)	Lunghezza Guidapiastre (mm)	Lunghezza Tiranti corti (mm)	Lunghezza Tiranti lunghi (mm)	Interasse Fori Piedini P (mm)
0–51	630	500	300	500	615
52–101	880	750	500	700	865
102–151	1130	1000	700	1000	1115
152–200	1380	1250	1000	1250	1365

Pos. part	Stk. Benennung quant denomination	Werkstoff material		Norm AD–M cert.	Zeichn.Nr. Drawing no.	Bestell–Nr. Code
(Verwendungsbereich)		(Toleranzen)	(Oberfl.)	Maßstab: –		(Gewicht)
				(Werkstoff) (Rohteil-Nr.) (Modell oder Gesenk-Nr.)		

	Datum	Nome
Bearb.	01.03.17	BK
Gepr.	01.03.17	ES
Norm.		

Disegno
telaio per 10 e 16 bar

PGT42 10-16 bar

Blatt
Blätter

Zust | Änderung | Datum | Nome | Ursprung | Ersatz für: | Ersatz durch:

UNI A1

A termine di legge ci riserviamo la proprieta' di questo disegno con divieto di riprodurlo o di renderlo comunque noto a terzi e a ditte concorrenti senza nostra autorizzazione scritta