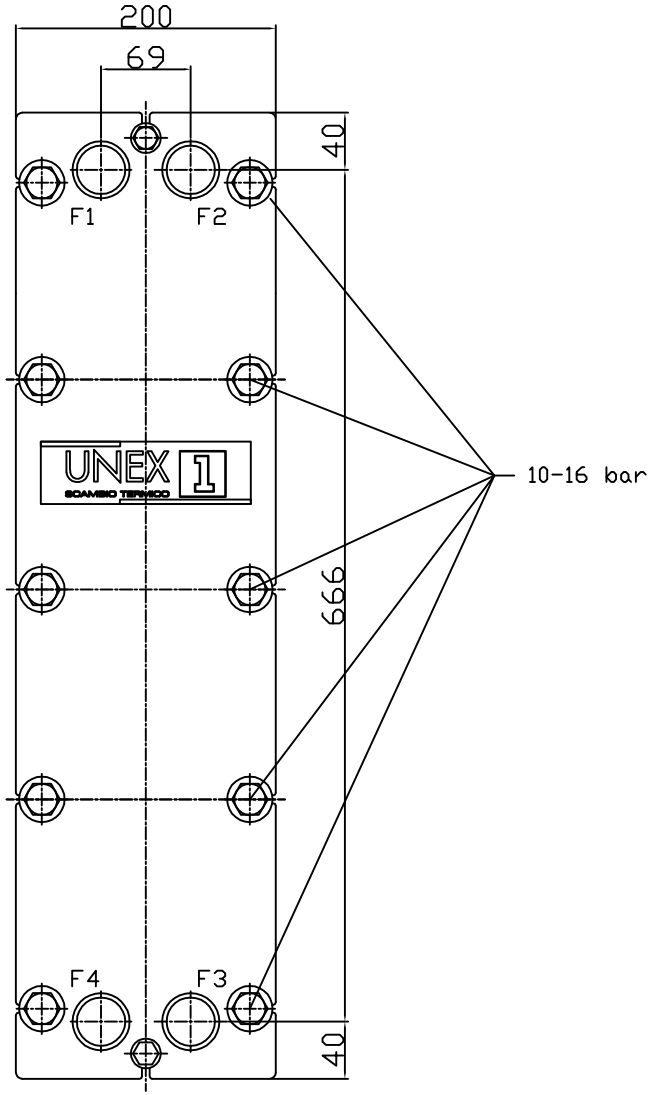

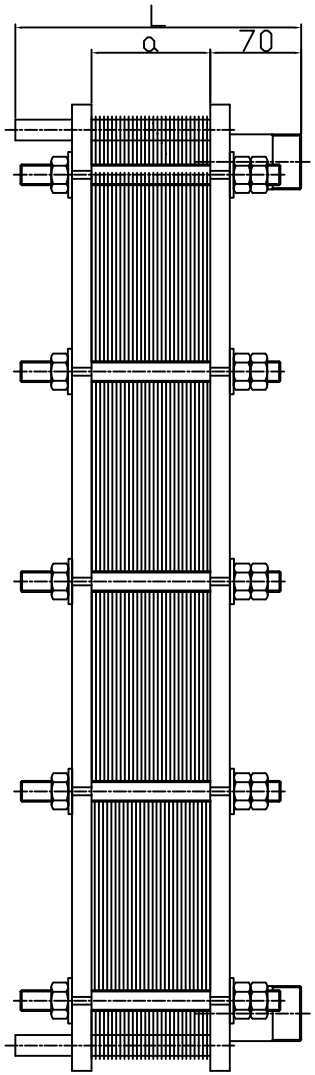

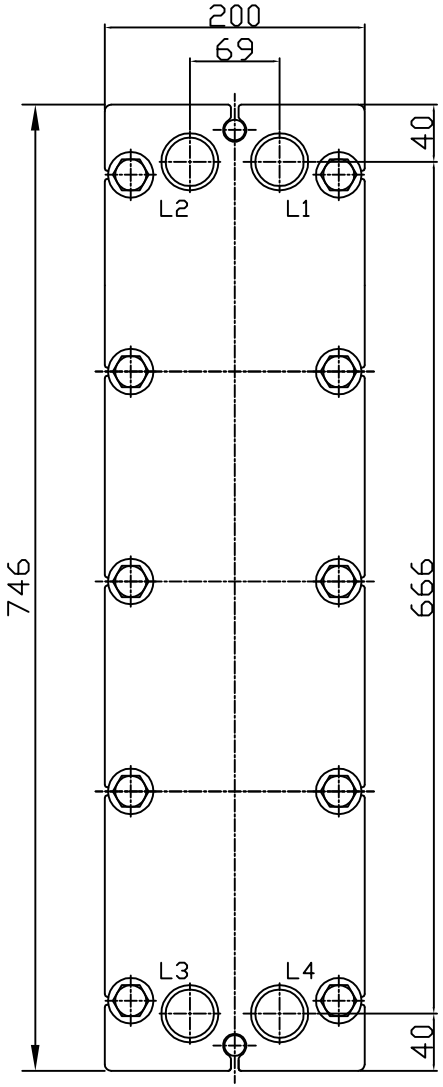

Quota di serraggio

a = numero piastre x 3 mm

N. Piastre	Lunghezza Totale L (mm)	Lunghezza Guidapiastre (mm)	Lunghezza Tiranti (mm)
0–31	220	150	200
32–67	370	300	330

Pos. part	Stk. Benennung quant denomination	Werkstoff material		Norm AD–M cert.	Zeichn.Nr. Drawing no.	Bestell–Nr. Code
(Verwendungsbereich)		(Toleranzen)	(Oberfl.)	Maßstab: -		(Gewicht)
				(Werkstoff) (Rohteil-Nr.) (Modell oder Gesenk-Nr.)		

	Datum	Nome
Bearb.	12.02.14	BK
Gepr.	12.02.14	ES
Norm.		

Disegno Telaio per pressione, 10 e 16 bar

UNEX 1 SCAMBIO TERMICO

PGT27 10-16bar

Blatt / Blätter

Zust	Änderung	Datum	Nome
		18/6/03	BB

Ursprung

Ersatz für: Ersatz durch:

UNI A1

A termini di legge si riservano la proprietà di questo disegno con divieto di riprodurlo o di renderlo comunque noto a terzi o a ditte concorrenti senza nostra autorizzazione scritta