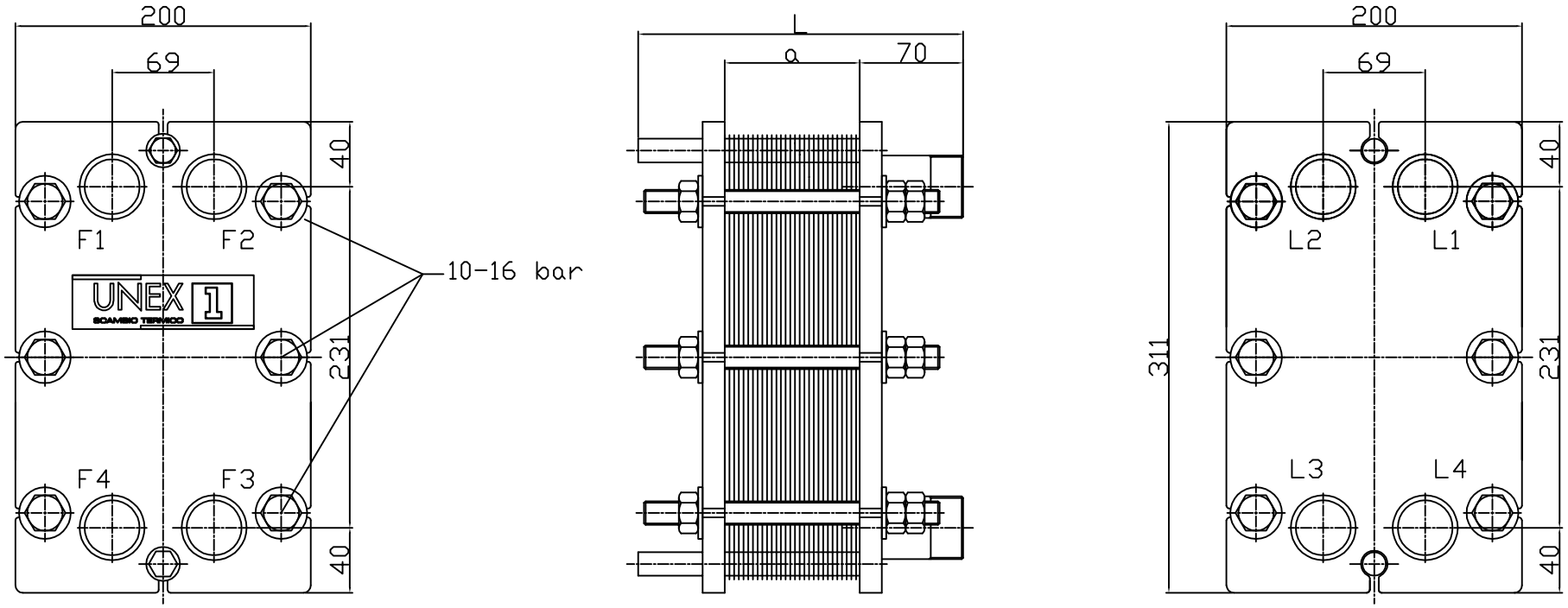

Quota di serraggio

a = numero piastre x 3 mm

N. Piastre	Lunghezza Totale L (mm)	Lunghezza Guidapiastre (mm)	Lunghezza Tiranti (mm)
0-31	220	150	200
32-67	370	300	330

Pos. part	Stk. Benennung quant denomination	Werkstoff material		Norm AD-M cert.	Zeichn.Nr. Drawing no.	Bestell-Nr. Code
(Verwendungsbereich)		(Toleranzen)	(Oberfl.)	Maßstab: -		(Gewicht)
				(Werkstoff) (Rohteil-Nr.) (Modell oder Gesenk-Nr.)		

	Datum	Nome
Bearb.	12.02.14	BK
Gepr.	12.02.14	ES
Norm.		

Disegno Telaio per pressione, 10 e 16 bar

PGT07 10-16bar

Blatt / Blätter

Zust	Änderung	Datum	Nome
		18/6/03	BB

Ursprung

Ersatz für: Ersatz durch:

UNI A1

A termini di legge si riservano la proprietà di questo disegno con divieto di riprodurlo o di renderlo comunque noto a terzi o a ditte concorrenti senza nostra autorizzazione scritta